SK-41 Крепление к срату . Вариант № 2
Лист 2

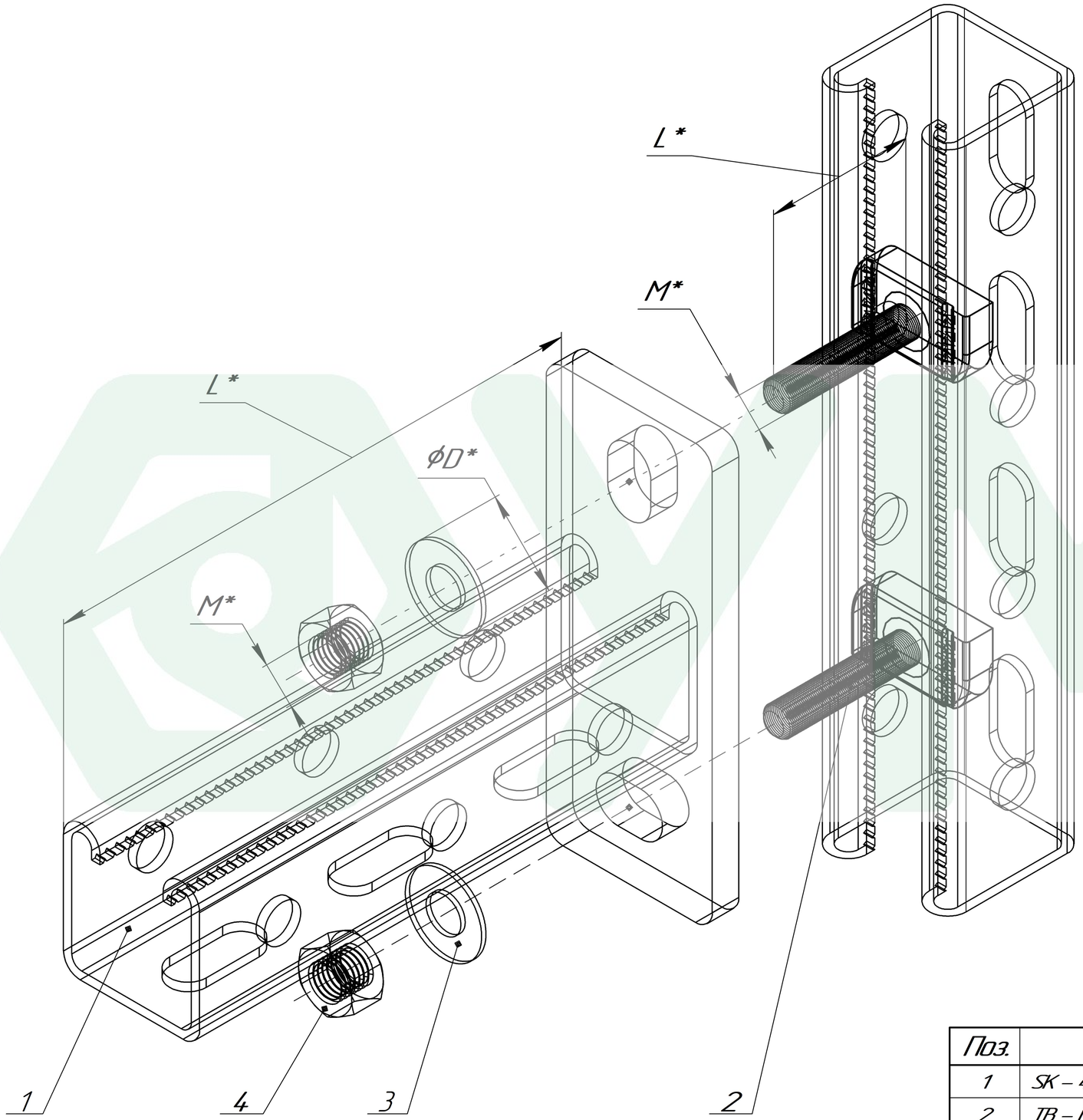

Поз.	Артикул	Наименование	Кол-во, шт
1	SK – 41 – L*– HD*	Консоль 41 x 41 мм	1
2	TB – M*– HD*	Т – болт	2
3	SH – D*	Шайба плоская DIN 125	2
4	SG – M*– HD*	Гайка шестигранная DIN 934	2

Изм.	Лист	№ докум.	Подп.	Дата	SK–41 Крепление к срату . Вариант № 2 Лист 2	Лист
		ФУМС				

Копировал Формат А3

Подп. и дата | Инв. № дубл. | Взам. инв. № | Подп. и дата | Инв. № подл.